令和７年度栃木県高等学校体育連盟南部支部新人剣道大会
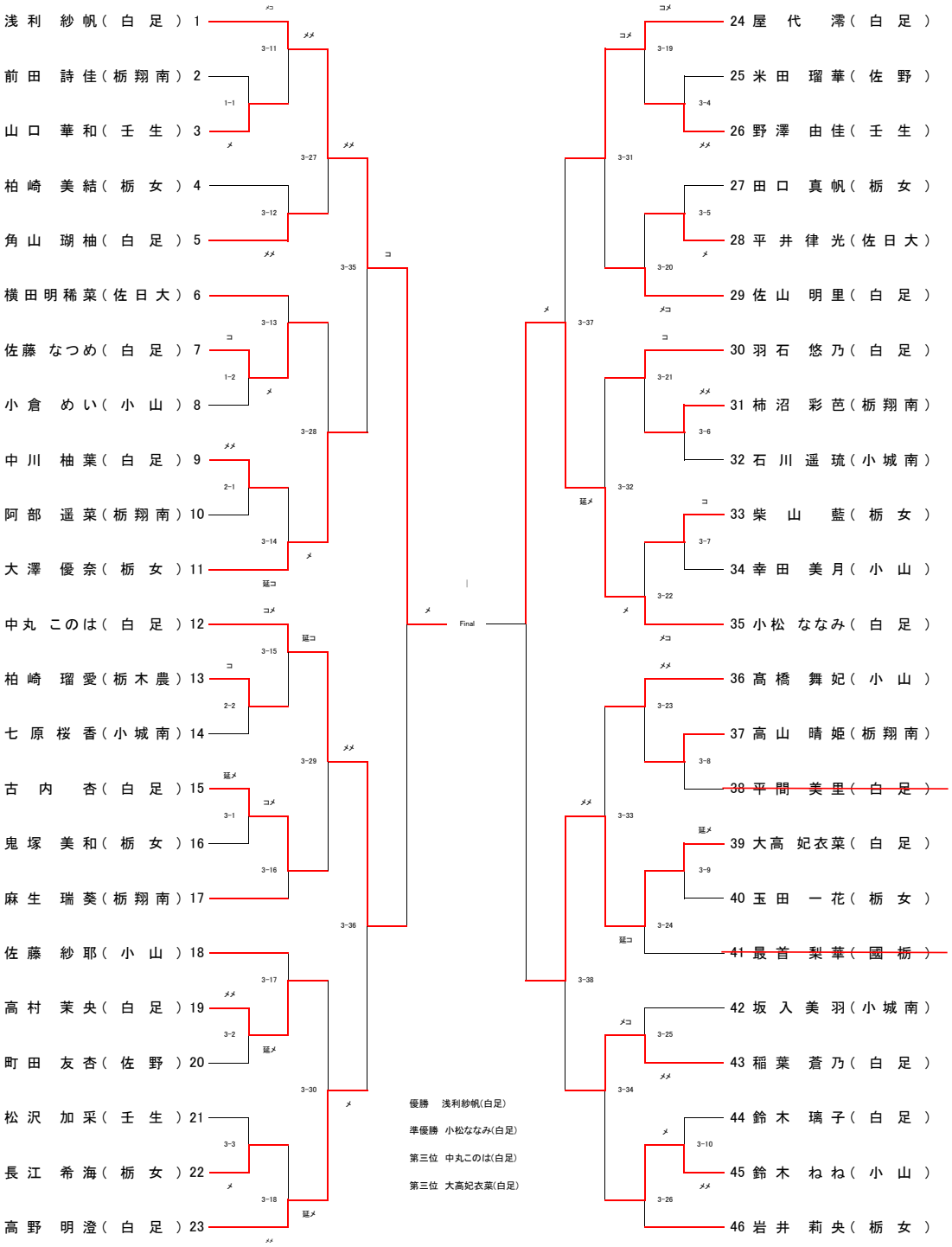
女子個人