第３回全国高校選抜剣道錬成大会

令和7年10月25日(土)
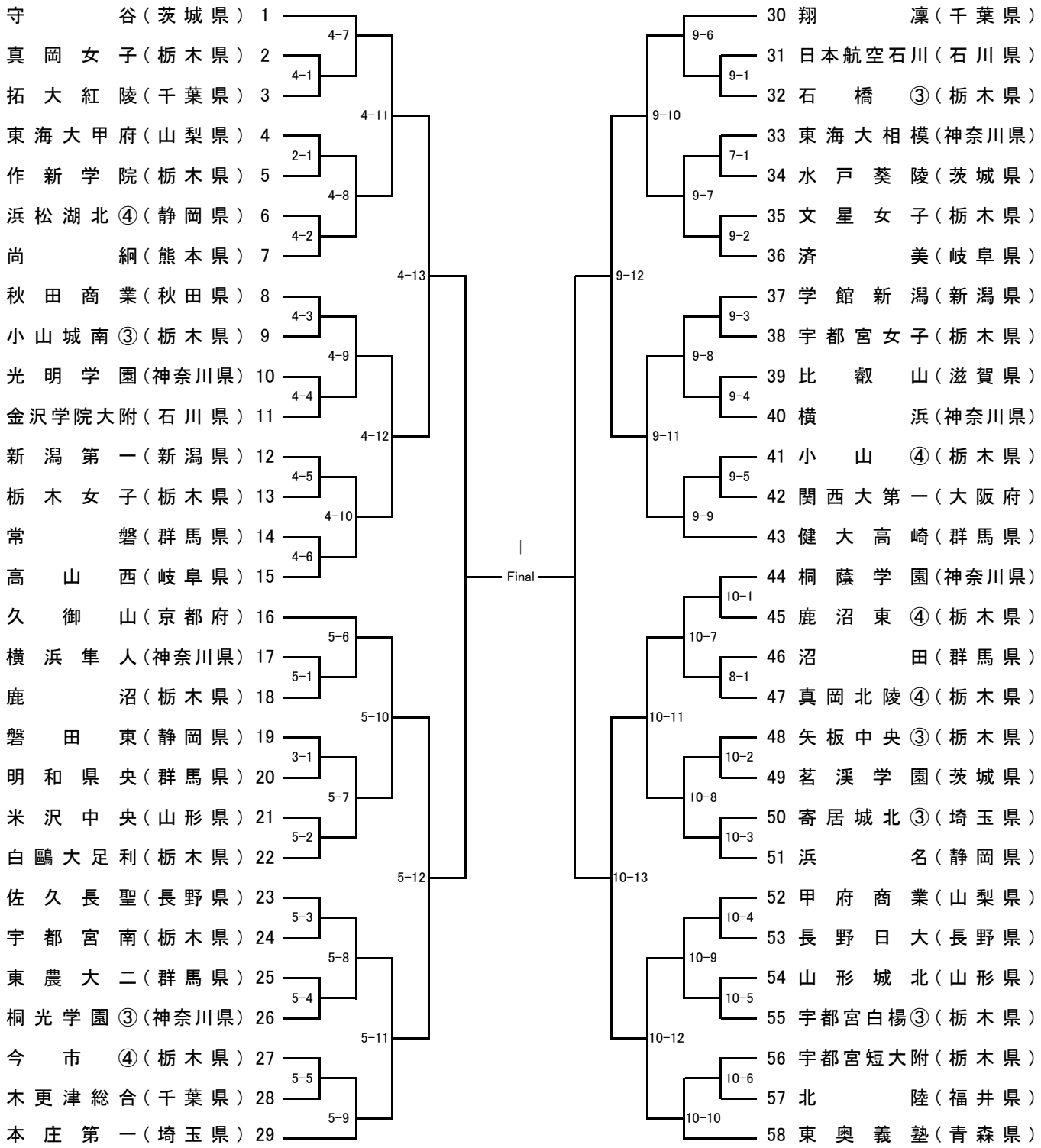
〈女子団体〉