令和7年度第66回栃木県高等学校総合体育大会

兼　第72回全国高等学校剣道大会県予選会

〈女子個人〉

令和7年6月21日

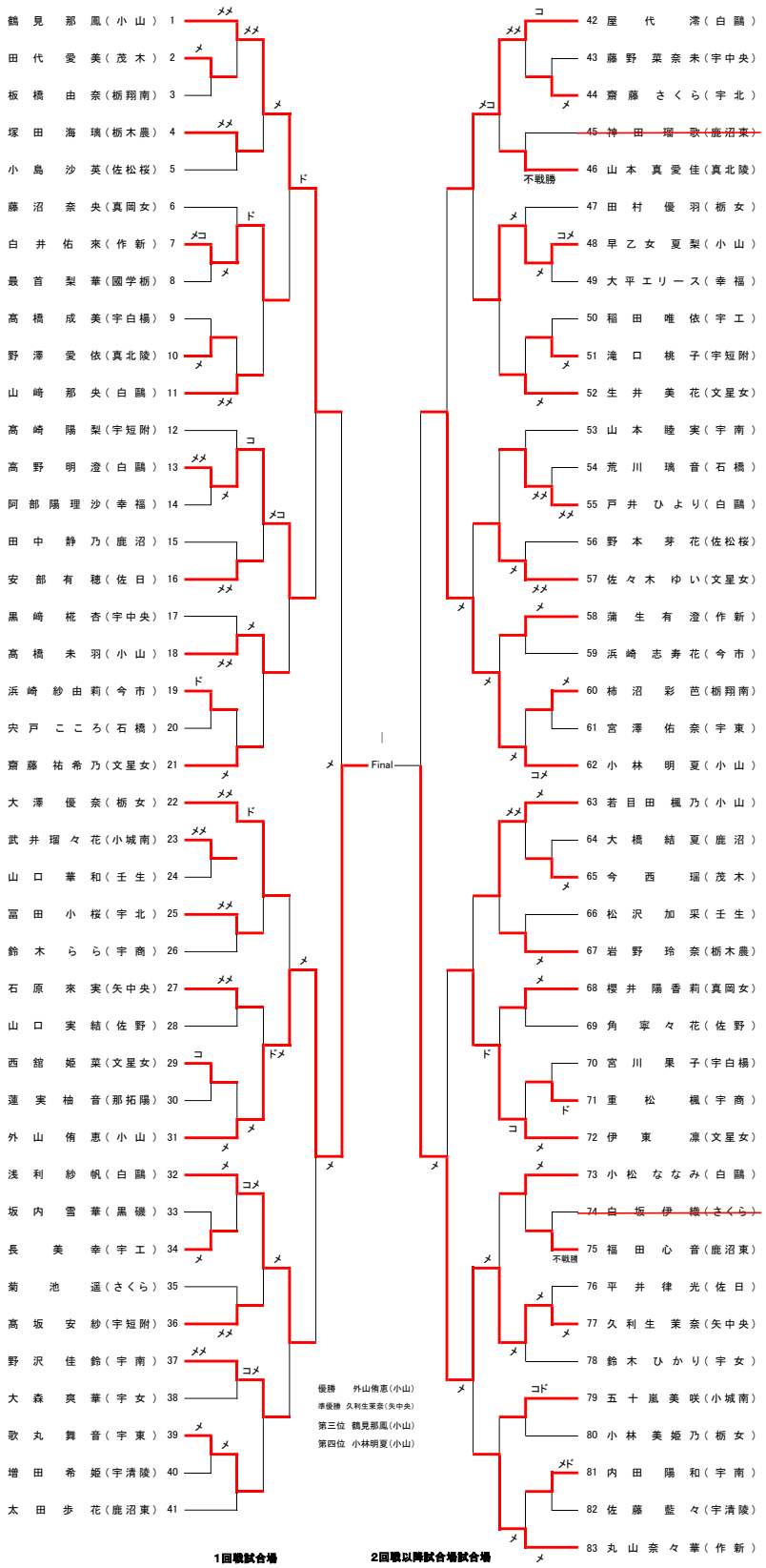

1回戦試合場

No.1～11　第1試合場

No.12～24　第2試合場

No.25～41　第3試合場

No.42～52　第4試合場

No.53～65　第5試合場

No.66～83　第6試合場

2回戦以降試合場試合場

No. 1～41　第4試合場

No.42～83　第5試合場