男子

令和５年度第１回全国高等学校選抜剣道錬成大会

令和5年10月14日(土)

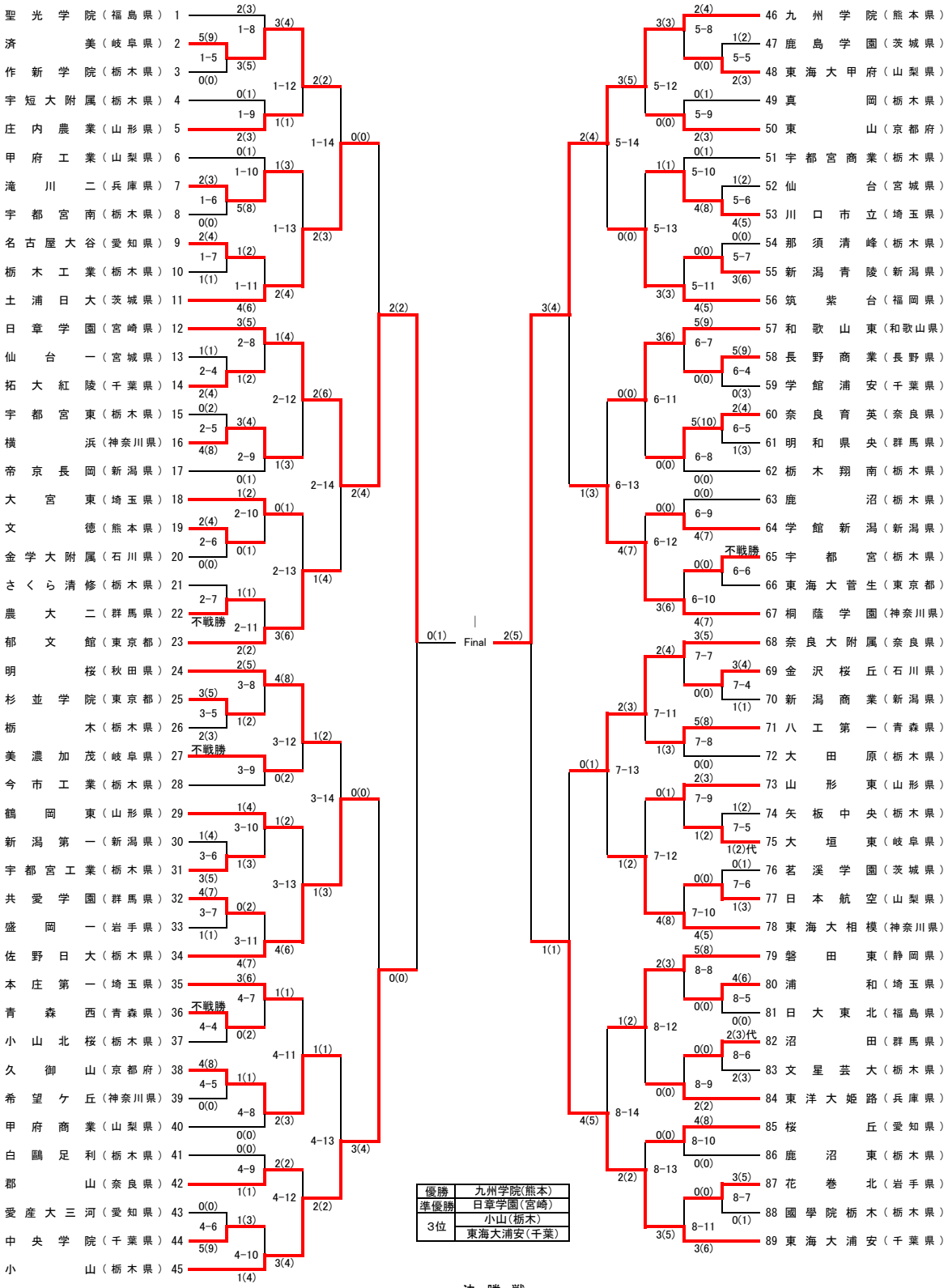

優勝	九州学院(熊本)
準優勝	日章学園(宮崎)
3位	小山(栃木)
	東海大浦安(千葉)

決勝戦

	先鋒	次鋒	中堅	副将	大将	取得本数 勝者数
日章学園	角田	原田	十川	川崎	篠塚	0－1
		コ ▲				
九州学院	▲	メ		メ コ	メ メ	2－5
	河野	三浦	山元	大平	森	