女子

令和５年度第１回全国高等学校選抜剣道錬成大会
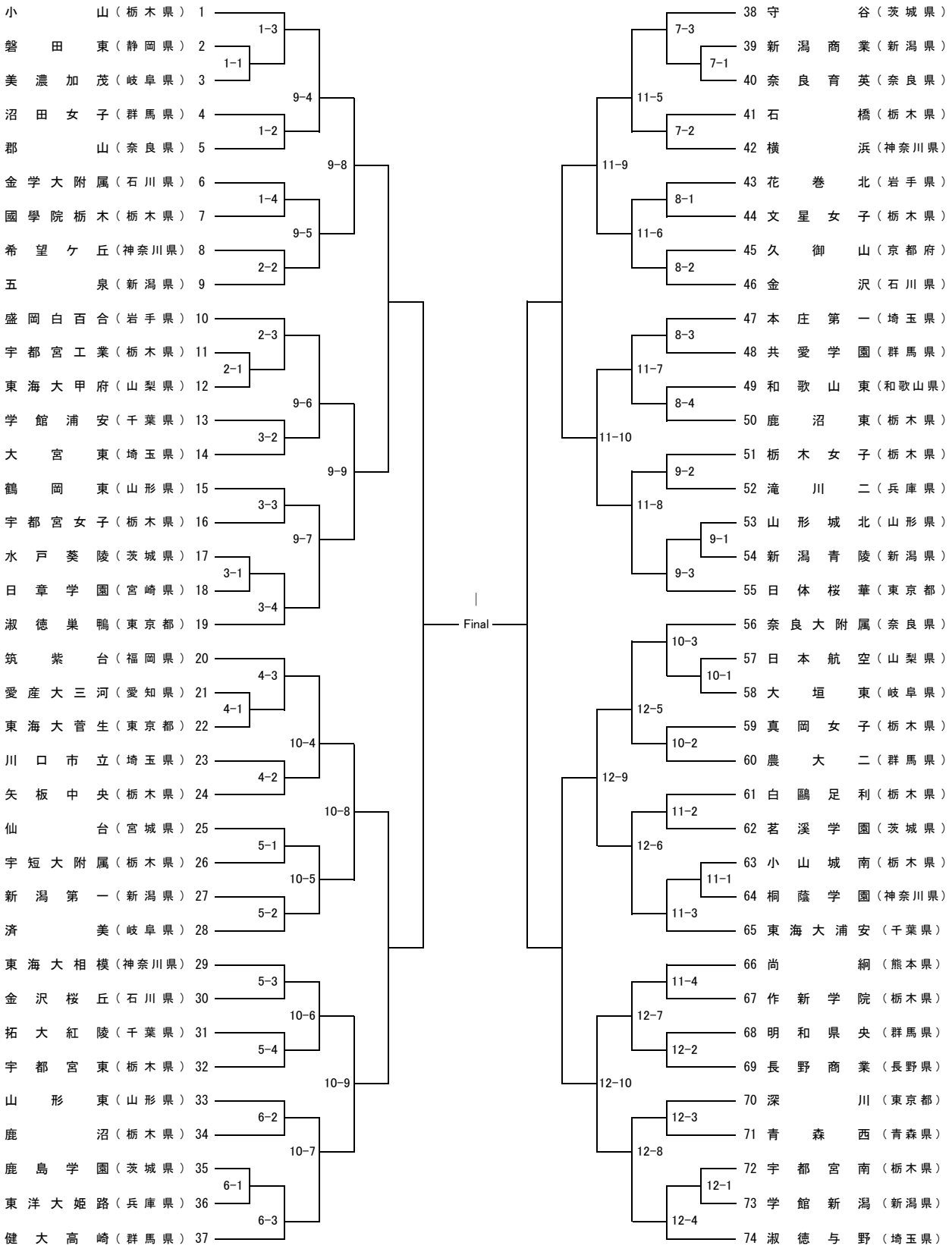
令和5年10月14日(土)