令和４年度栃木県高等学校剣道新人大会
兼　第３２回全国高等学校剣道選抜大会県予選会
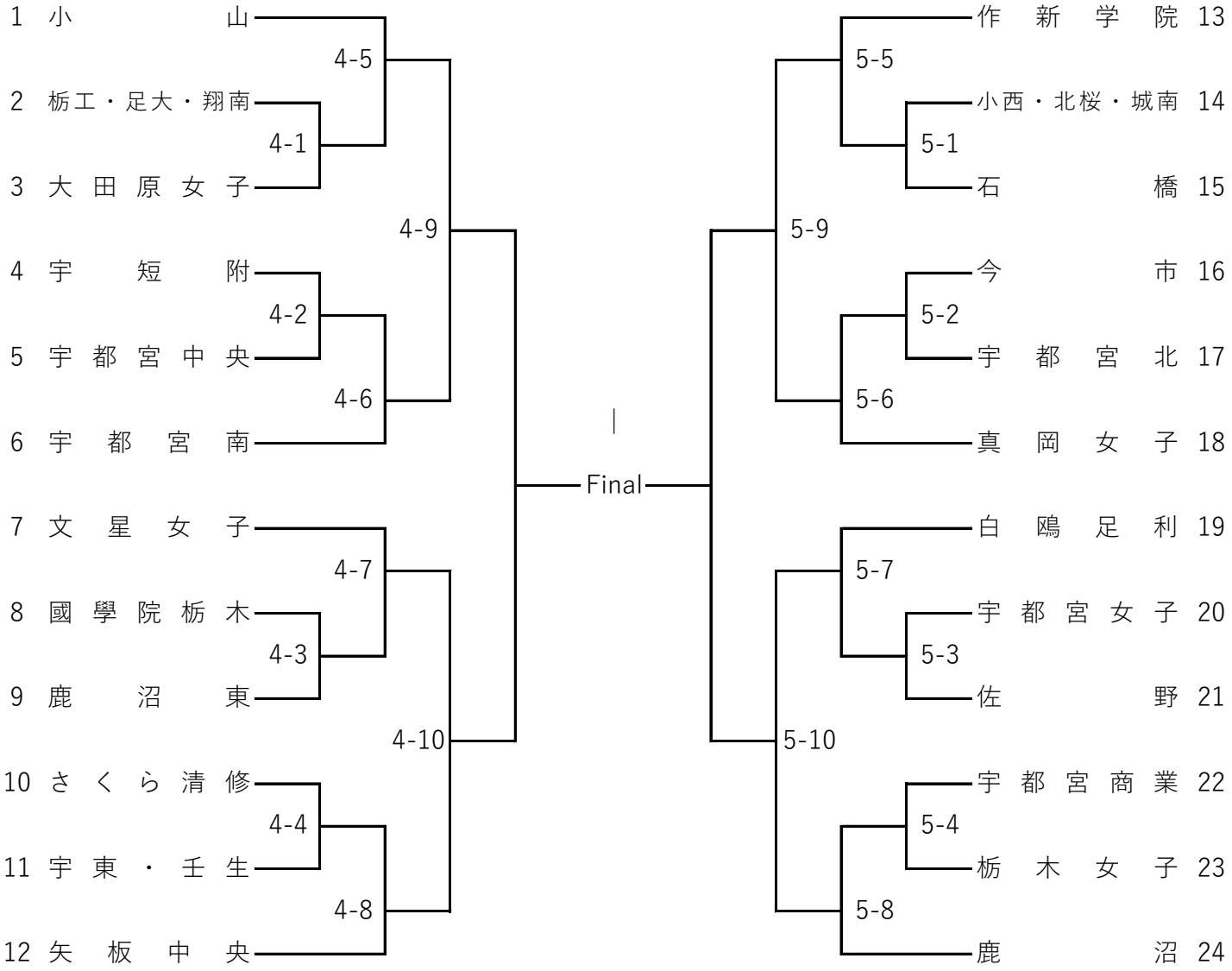
〈女子団体〉　　令和5年1月28日