平成29年度栃木県高等学校剣道新人大会
兼　第27回全国高等学校剣道選抜大会県予選会
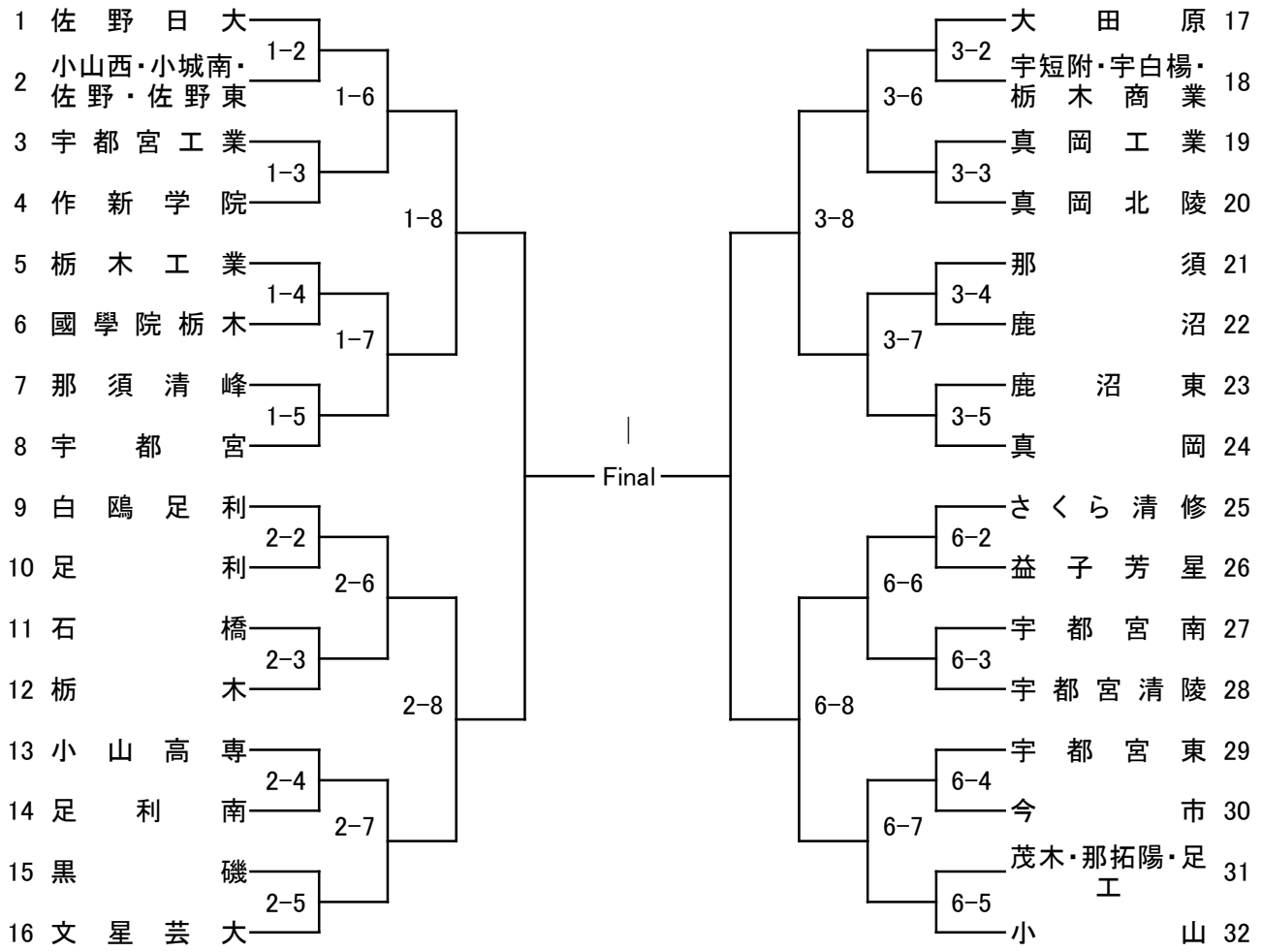
〈男子団体〉　　平成30年1月21日