女子個人

# 平成29年度中部支部新人剣道大会
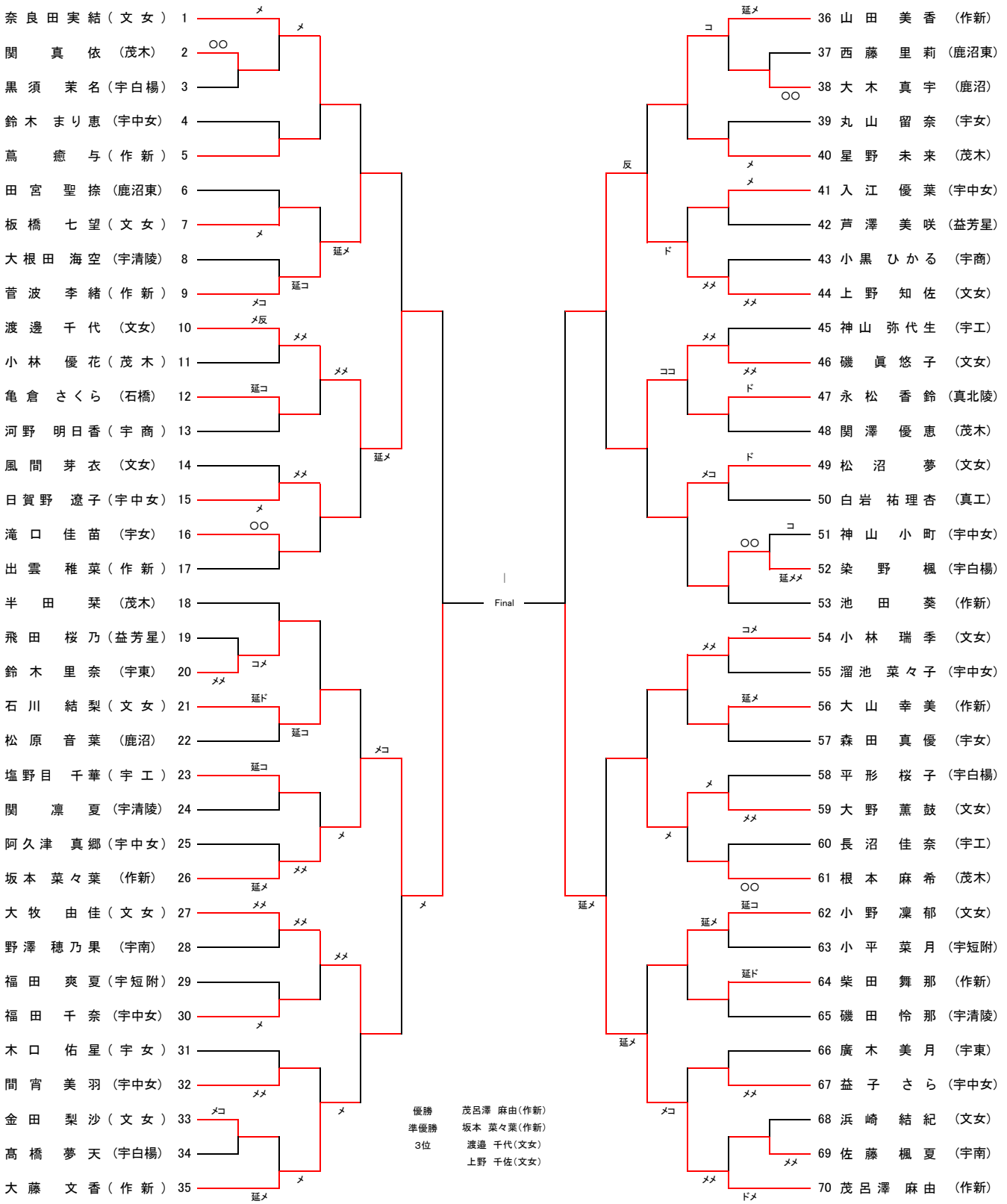
平成29年11月12日(日)