男子個人

令和３年度第62回全国高等学校総合体育大会
兼第68回全国高等学校剣道大会県予選会

令和3年5月28日(金)

1 荒井孝征（佐日）
2 吉川和真（足利）
3 米山航生（宇東）
4 鈴木華道（宇短附）
5 国分大空（鹿沼）
6 田上瞬平（文芸附）
7 廣重椋也（宇商）
8 直井楓（真工）
9 松本拓貴（益芳星）
10 川村翔一（今工）
11 添田竜慎（矢板）
12 佐藤剛春（宇工）
13 林恭平（小山）
14 仲川良知（白足）
15 菅野楓馬（栃翔南）
16 土井康頌（佐日）
17 山本滉大（宇南）
18 熊倉拓弥（栃農）
19 伊藤星斗（那須）
20 三品大地（真岡）
21 岩瀬巧巳（壬生）
22 石川健悟（真北陵）
23 稲川遥希（宇清陵）
24 須藤瑛大（黒磯）
25 原孝太朗（國栃）
26 縫村亮太（小北桜）
27 西野聡（佐日）
28 稲葉吏希（文芸附）
29 手塚崚介（今市）
30 高野裕一朗（作新）
31 小松琉晏（宇都宮）
32 石渡伝（大田原）
33 前田龍平（足大附）
34 北村蓮（鹿沼東）
35 伊藤聡太（矢中）
36 菅波子龍（宇北）
37 太田和希（小山）
38 関口那智（栃工）
39 矢澤章仁（栃木）
40 友田直希（幸福）
41 藤田将人（佐日）
42 清武賢也（小山）
43 清水一希（さくら）
44 大野泰進（那清峰）
45 深石航希（石橋）
46 下地義記（宇白楊）
47 稲葉康介（小城南）
48 新井恋（足工）
49 遠藤佑介（茂木）
50 早坂信之介（白足）
51 西塚翔望（佐野）
52 近藤大誠（小山西）
53 白井佑典（那拓陽）
54 大関泰輝（佐日）
55 鷹箸裕大（文芸附）
56 齋藤豊大（益芳星）
57 久保田結貴（足南）
58 永島遼人（栃工）
59 石塚涼太郎（小山西）
60 山菅隼人（さくら）
61 加藤駿（宇南）
62 武部有真（宇都宮）
63 飯塚偉琉（佐野）
64 新井陽向（宇工）
65 木村匡希（鹿沼東）
66 柴原大蒼（栃商）
67 髙村慎之助（佐日）
68 関根奏（小山）
69 宮崎暖人（壬生）
70 金田大輝（石橋）
71 樽見陽士（鹿沼）
72 伊藤悠翔（黒磯）
73 手塚海翔（今工）
74 大出雄一（栃翔南）
75 東野修平（白足）
76 山田風人（足利）
77 大平流碧（那拓陽）
78 田上臨（栃農）
79 黒古泰史（那清峰）
80 仁平拓珠（真工）
81 清水雅哉（佐日）
82 嶋田智樹（佐日）
83 渡邉瑠獅（今市）
84 佐藤秀太（文芸附）
85 阿部涼平（栃木）
86 水沼龍之介（宇商）
87 蛭田玲守（矢板）
88 小林蓮（小山）
89 篠原悠真（宇短附）
90 長島右京（宇北）
91 西澤圭汰（國栃）
92 益子大輝（宇東）
93 谷田晃盛（矢中）
94 佐藤海聖（那須）
95 石川真章（白足）
96 中丸真大（小山）
97 池田慶太郎（佐日）
98 新原悠樹（宇清陵）
99 関亦祐太（小北桜）
100 廣澤柊太（茂木）
101 大谷由樹（真北陵）
102 岩嵜冬依（足大附）
103 柏亮輔（宇白楊）
104 野中優太（大田原）
105 稲垣陽翔（真岡）
106 月岡拓（幸福）
107 下茂敏志（作新）
108 清水祥貴（佐日）

Final

優勝　荒井孝征（佐日）
準優勝　関根奏（小山）
第３位　清水祥貴（佐日）
藤田将人（佐日）

女子個人

令和３年度第62回全国高等学校総合体育大会
兼第68回全国高等学校剣道大会県予選会
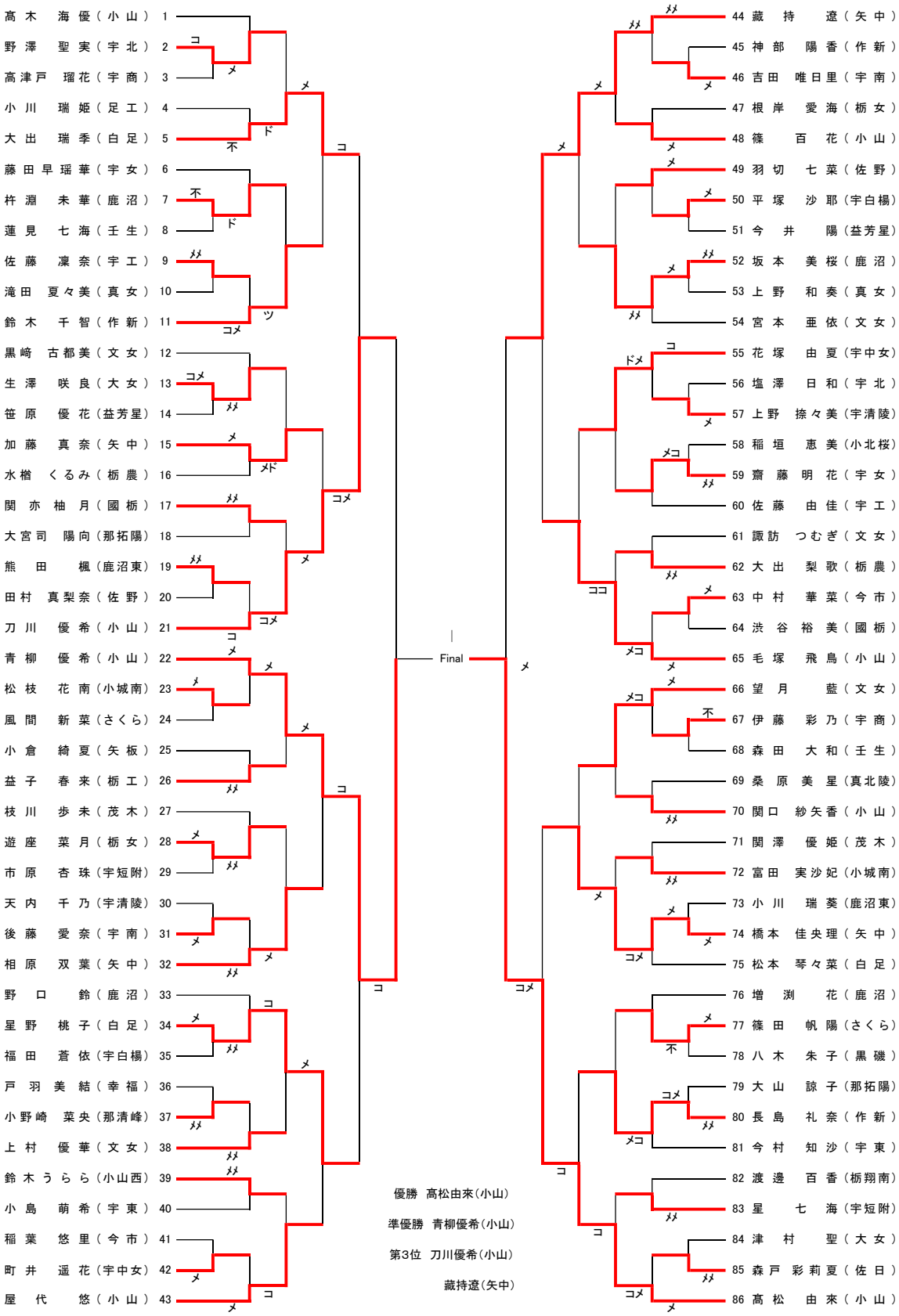
令和3年5月28日(金)